型　　式	**SK-510**
使用砥石	Φ510 × Φ25.4
モ　ー　タ	5.5kw 又は 7.5kw
電　　源	200～220V　50/60Hz
バイス開き	最大240㎜

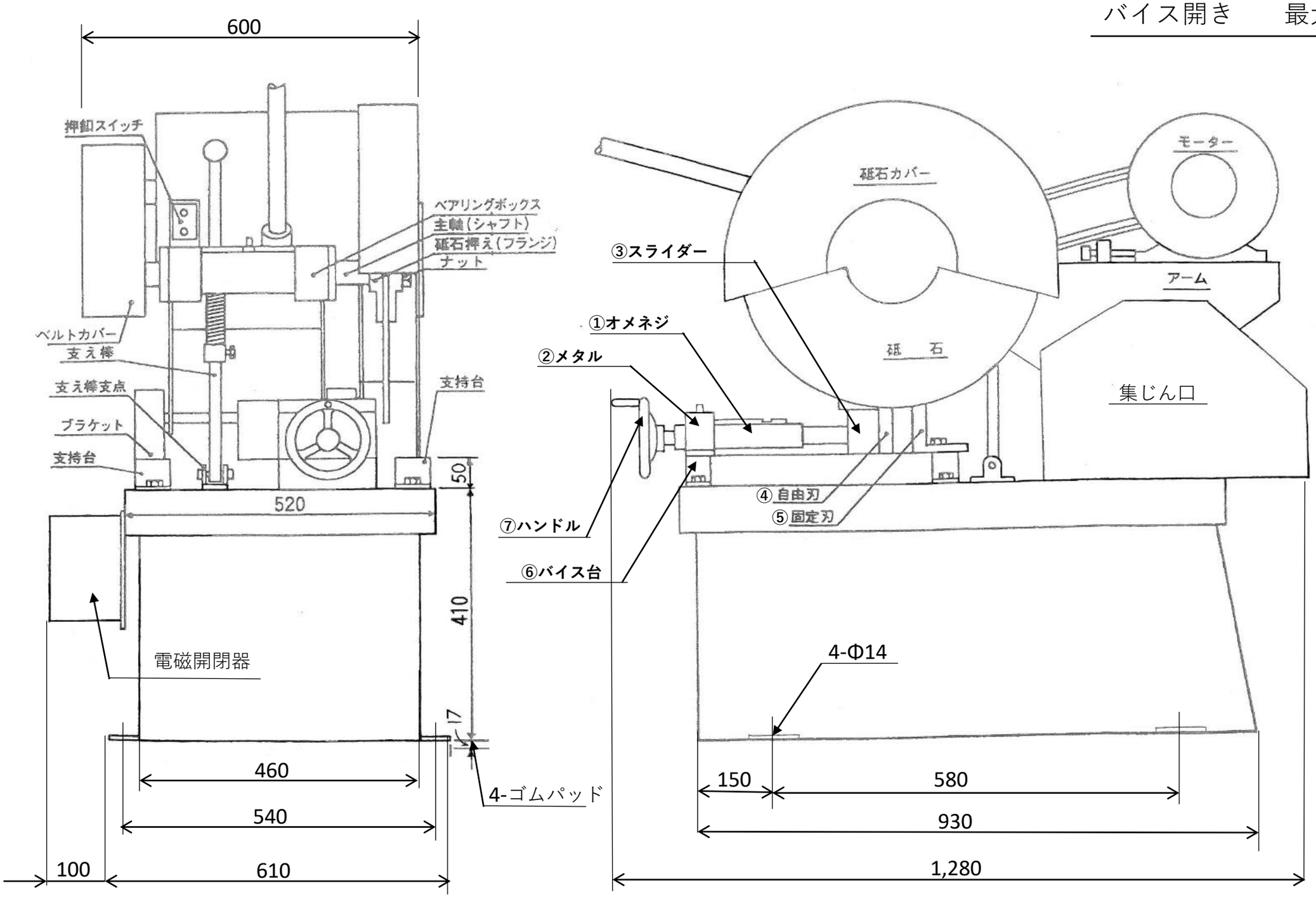

バイス一式：上記①～⑦のバイス部品

SK-510	03
外形寸法図	
昭和機械工業㈱	